JASA RAHARJA

*Utama dalam Perlindungan, Prima dalam Pelayanan*

# PENGADAAN PERABOT RUANG KERJA 5 (LIMA) DIVISI KANTOR PUSAT

Jalan H.R. Rasuna Said Kav C-2 Jakarta Selatan

## GAMBAR FURNITURE, KURSI DAN SOFA

**DIVISI MANAJEMEN RESIKO DAN TRANSFORMASI PERUSAHAAN**
**BIRO HUKUM DAN KEPATUHAN**

**KONSULTAN PERENCANA :**

PT. ESYA MEGAH PERKASA
ENGINEERS-ARCHITECTS & MANAGEMENT CONSULTANTS
Jl. Ciledug Raya No.12B Kel. Petukangan Utara, Pesanggrahan - Jakarta Selatan
Telp. (021)73888923 Fax. (021)73888923 Email: pt_esyamegah@yahoo.com

# DAFTAR GAMBAR FURNITURE

| NO | KODE GAMBAR | JUDUL GAMBAR | SKALA | KETERANGAN |
|---|---|---|---|---|
| | | | | |
| 01 | FUR-00 | DAFTAR GAMBAR FURNITURE | N T S | |
| LAYOUT | | | | |
| 02 | K-FUR-01 | KODE FURNITURE | 1 : 100 | |
| FURNITURE | | | | |
| 03 | FUR-01 | MEJA KERJA KADIV (MK2) | 1 : 20 | |
| 04 | FUR-02 | MEJA KERJA KAUR/KABAG (MK4) & KASI (MK6) | 1 : 20 | |
| 05 | FUR-03 | MEJA KERJA STAFF (MK8) & (MK8A) | 1 : 20 | |
| 06 | FUR-04 | CABINET (CB1) | 1 : 20 | |
| 07 | FUR-05 | CRENDENZA (CR3) | 1 : 20 | |
| 08 | FUR-06 | CREDENZA (CR5) & CREDENZA TV (CR10) | 1 : 20 | |
| 09 | FUR-07 | CREDENZA (CR6) & CREDENZA (CR7) | 1 : 20 | |
| 10 | FUR-08 | COFFEE TABLE (CT3A), COFFEE TABLE (CT2), SIDE TABLE (ST2) | 1 : 20 | |
| 11 | FUR-09 | RAK TYPE 1 DAN TYPE 2 (RK2) | 1 : 20 | |
| 12 | FUR-10 | RAK ARSIP (RK), PLANTER BOX (PB) | 1 : 20 | |
| 13 | FUR-11 | LOCKER (LC) | 1 : 20 | |

KETERANGAN

PEMBERI TUGAS

JASA RAHARJA

PROYEK

PENGADAAN PERABOT
RUANG KERJA 5 (LIMA) DIVISI
KANTOR PUSAT
JL. H.R. RASUNA SAID KAV. C-2 JAKARTA SELATAN

MENYETUJUI

PT JASA RAHARJA

DEDY SUDRAJAT
KEPALA DIVISI UMUM

PENANGGUNG JAWAB PERENCANAAN

PT. ESYA MEGAH PERKASA

PT. ESYA MEGAH PERKASA
JAKARTA

ISKANDARSYAH
DIREKTUR

NAMA GAMBAR

DAFTAR GAMBAR

| SKALA | KODE GBR | NO. LBR |
|---|---|---|
| NTS | FUR - 00 | |

DIVISI

DIVISI MANAJEMEN RESIKO & TRANSFORMASI PERUSAHAAN DAN BIRO HUKUM

KONSULTAN PERENCANA

PT. ESYA MEGAH PERKASA
ENGINEERS-ARCHITECTS & MANAGEMENT CONSULTANTS
JL. CILEDUG RAYA NO.126 KEL. PETUKANGAN UTARA, PESANGGRAHAN JAKARTA SELATAN
TELP. (021)73888923 FAX. (021)73888923 email: pt_esyamegah@yahoo.com

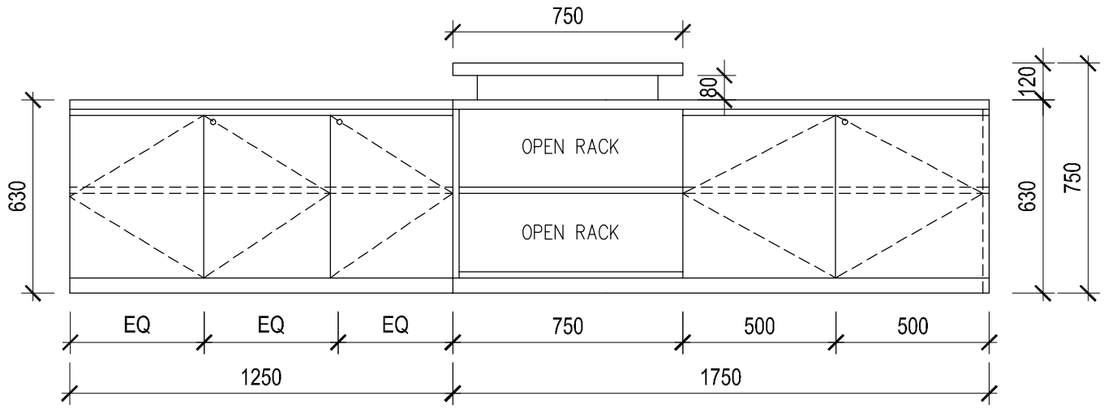


TAMPAK
SKALA 1 : 20

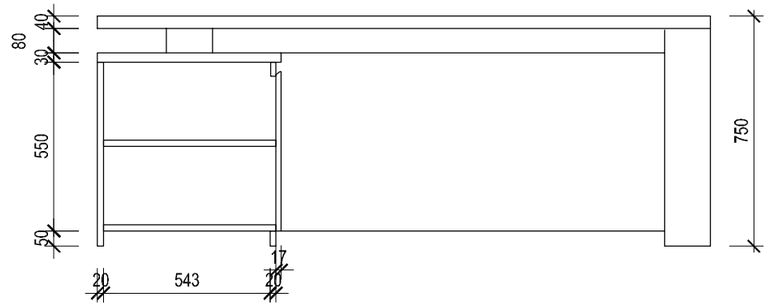


POTONGAN
SKALA 1 : 20

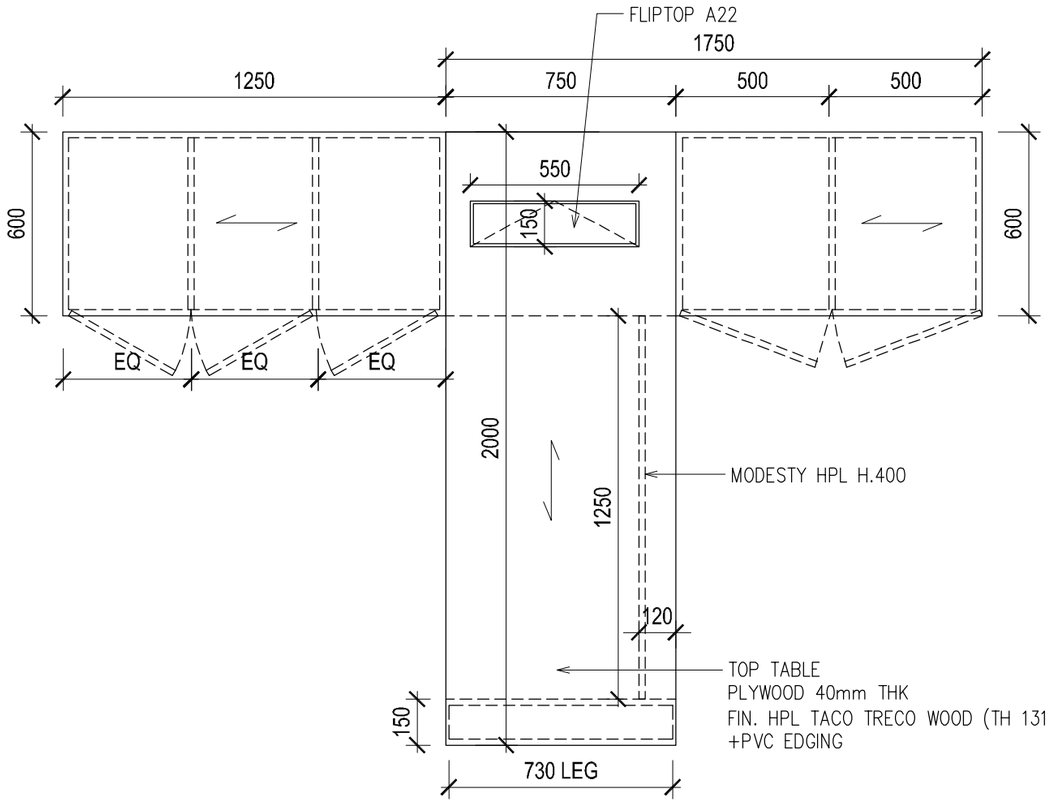


MEJA KERJA–MK2 (EX.VINOTI)
SKALA 1 : 20

KETERANGAN

PEMBERI TUGAS
JASA RAHARJA

PROYEK
PENGADAAN PERABOT
RUANG KERJA 5 (LIMA) DIVISI
KANTOR PUSAT
JL. H.R. RASUNA SAID KAV. C-2 JAKARTA SELATAN

MENYETUJUI
PT JASA RAHARJA

DEDY SUDRAJAT
KEPALA DIVISI UMUM

PENANGGUNG JAWAB PERENCANAAN
PT. ESYA MEGAH PERKASA

PT. ESYA MEGAH PERKASA JAKARTA
ISKANDARSYAH
DIREKTUR

NAMA GAMBAR
MEJA KERJA KADIV (MK-2)

| SKALA | KODE GBR | NO. LBR |
|---|---|---|
| 1 : 20 | FUR - 01 | |

DIVISI
DIVISI MANAJEMEN RESIKO & TRANSFORMASI PERUSAHAAN DAN BIRO HUKUM

KONSULTAN PERENCANA
PT. ESYA MEGAH PERKASA
ENGINEERS–ARCHITECTS & MANAGEMENT CONSULTANTS
JL. CILEDUG RAYA NO.126 KEL. PETUKANGAN UTARA, PESANGGRAHAN JAKARTA SELATAN
TELP. (021)73888923 FAX. (021)73888923 email: pt_esyamegah@yahoo.com

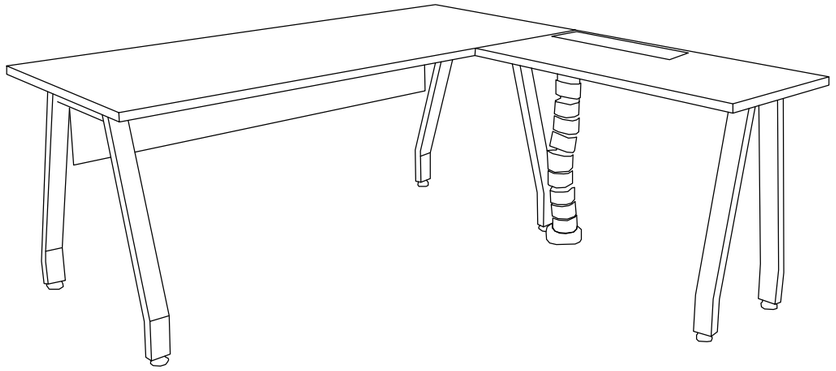

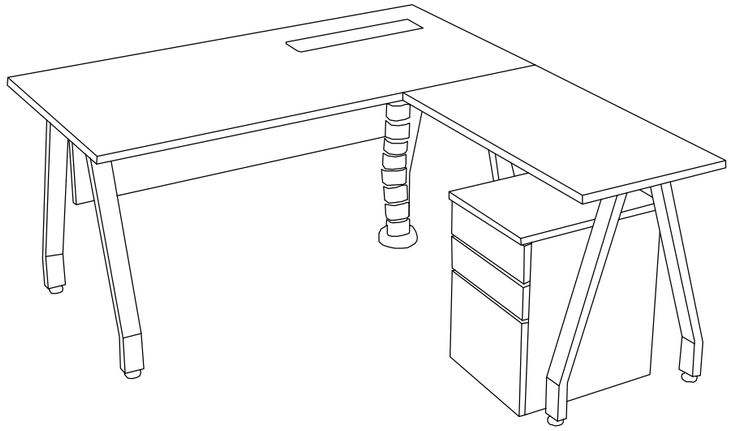

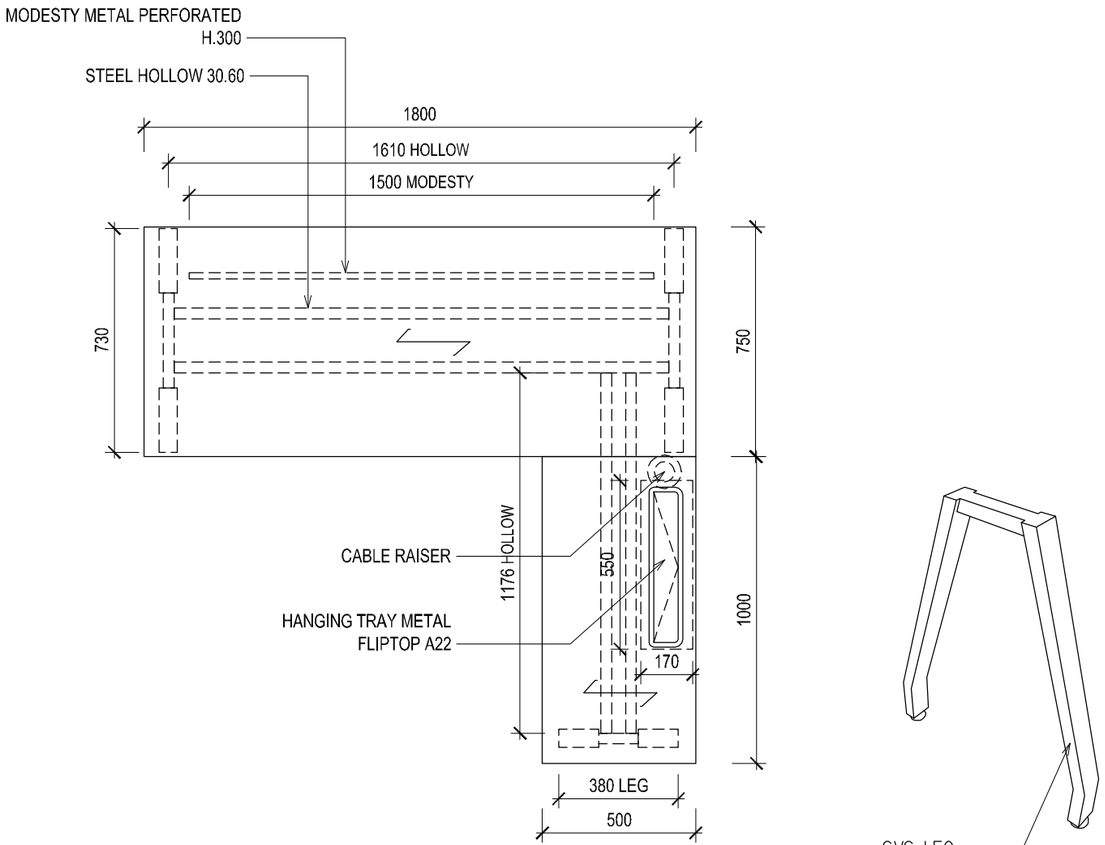


MEJA KERJA–MK4 (EX.VINOTI)
SKALA 1 : 20

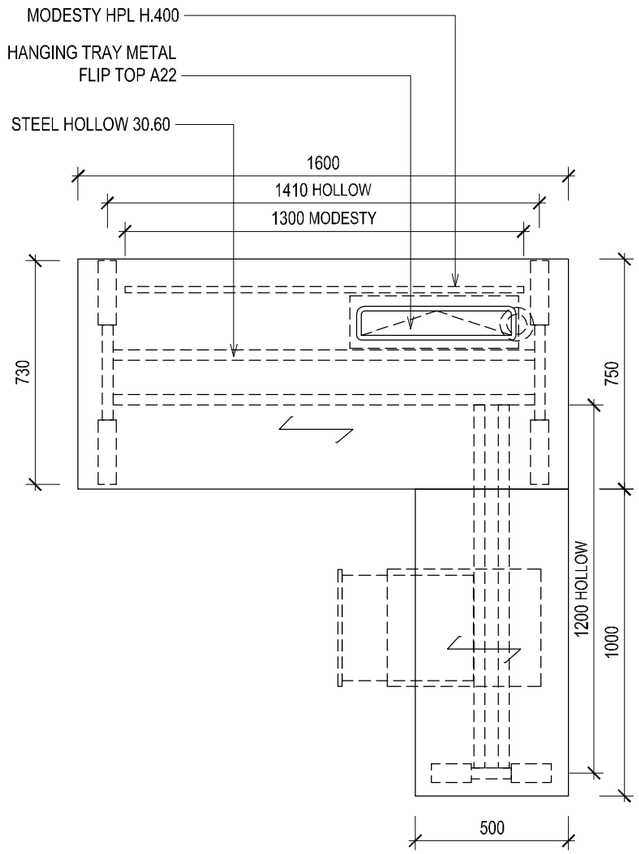


MEJA KERJA–MK6 (EX.VINOTI)
SKALA 1 : 20

KETERANGAN

PEMBERI TUGAS
JASA RAHARJA

PROYEK
PENGADAAN PERABOT
RUANG KERJA 5 (LIMA) DIVISI
KANTOR PUSAT
JL. H.R. RASUNA SAID KAV. C-2 JAKARTA SELATAN

MENYETUJUI
PT JASA RAHARJA

DEDY SUDRAJAT
KEPALA DIVISI UMUM

PENANGGUNG JAWAB PERENCANAAN
PT. ESYA MEGAH PERKASA

PT. ESYA MEGAH PERKASA
JAKARTA

ISKANDARSYAH
DIREKTUR

NAMA GAMBAR
MEJA KERJA KAUR/
KABAG (MK4)
DAN KASI (MK6)

| SKALA | KODE GBR | NO. LBR |
|---|---|---|
| 1 : 20 | FUR - 02 | |

DIVISI
DIVISI MANAJEMEN RESIKO & TRANSFORMASI PERUSAHAAN DAN BIRO HUKUM

KONSULTAN PERENCANA
PT. ESYA MEGAH PERKASA
ENGINEERS–ARCHITECTS & MANAGEMENT CONSULTANTS
JL. CILEDUG RAYA, KELOR KEL. PETUKANGAN UTARA, PESANGGRAHAN JAKARTA SELATAN
TELP. (021)73888923 FAX. (021)73888923 email: pt_esyamegah@yahoo.com

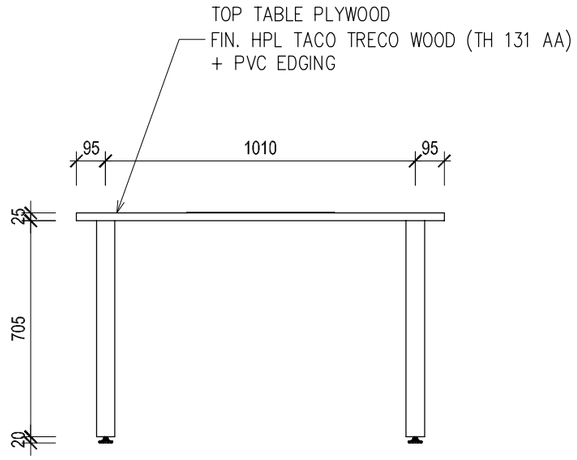


TAMPAK
SKALA 1 : 20

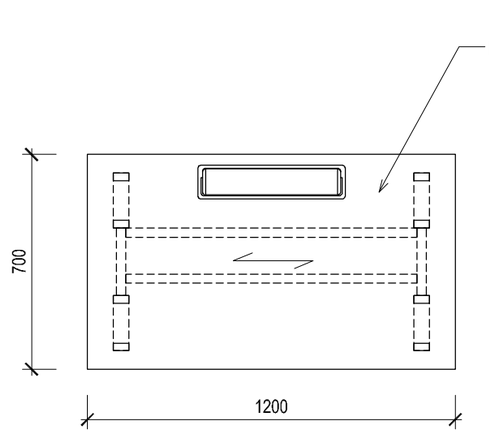


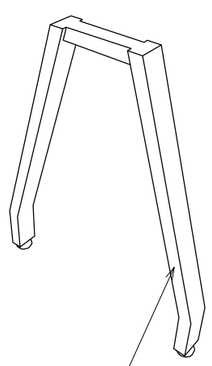


MEJA KERJA STAFF–MK8 (CUSTOM)
SKALA 1 : 20

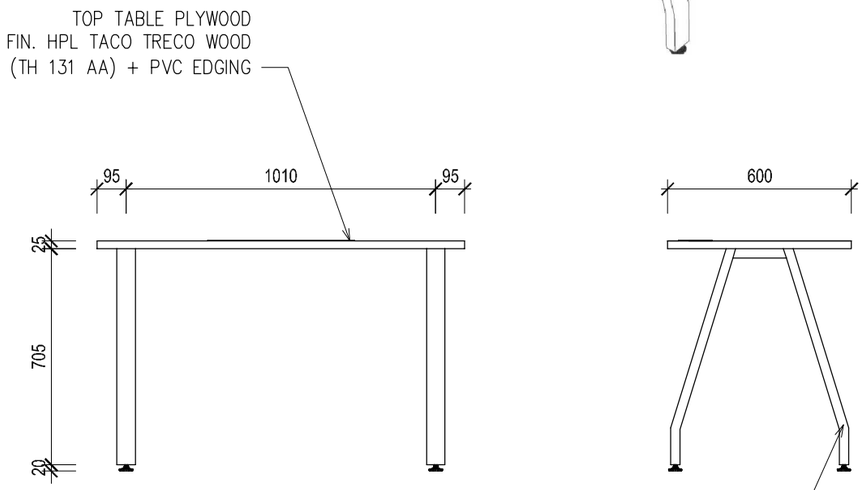


TAMPAK
SKALA 1 : 20

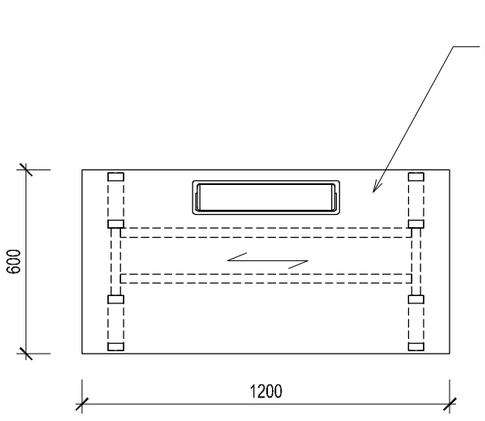


MEJA KERJA STAF–MK8A (CUSTOM)
SKALA 1 : 20

KETERANGAN

PEMBERI TUGAS
JASA RAHARJA

PROYEK
PENGADAAN PERABOT
RUANG KERJA 5 (LIMA) DIVISI
KANTOR PUSAT
JL. H.R. RASUNA SAID KAV. C-2 JAKARTA SELATAN

MENYETUJUI
PT JASA RAHARJA

DEDY SUDRAJAT
KEPALA DIVISI UMUM

PENANGGUNG JAWAB PERENCANAAN
PT. ESYA MEGAH PERKASA

PT. ESYA MEGAH PERKASA JAKARTA

ISKANDARSYAH
DIREKTUR

NAMA GAMBAR
MEJA KERJA STAFF (MK8)
& (MK8A)

| SKALA | KODE GBR | NO. LBR |
|---|---|---|
| 1 : 20 | FUR - 03 | |

DIVISI
DIVISI MANAJEMEN RESIKO & TRANSFORMASI PERUSAHAAN DAN BIRO HUKUM

KONSULTAN PERENCANA
PT. ESYA MEGAH PERKASA
ENGINEERS–ARCHITECTS & MANAGEMENT CONSULTANTS
JL. CILEDUG RAYA NO.126 KEL. PETUKANGAN UTARA, PESANGGRAHAN JAKARTA SELATAN
TELP. (021)73888923 FAX. (021)73888923 email: pt_esyamegah@yahoo.com

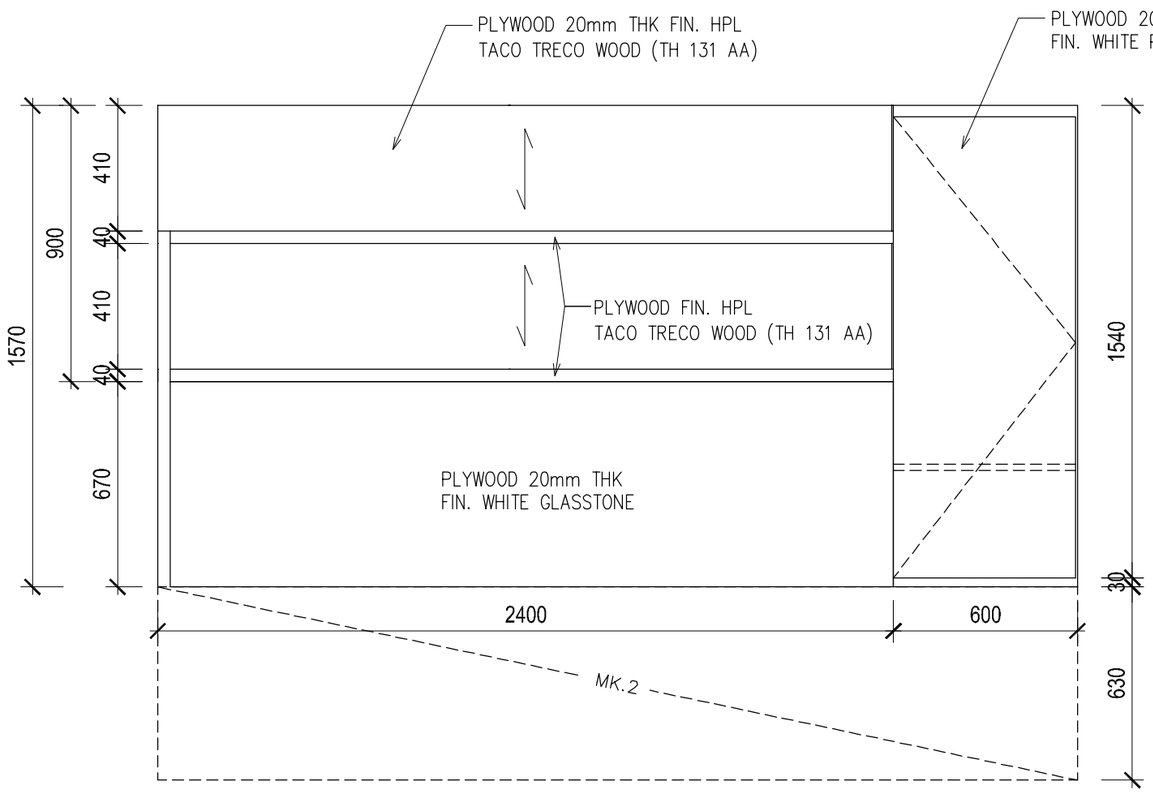


TAMPAK
SKALA 1 : 20

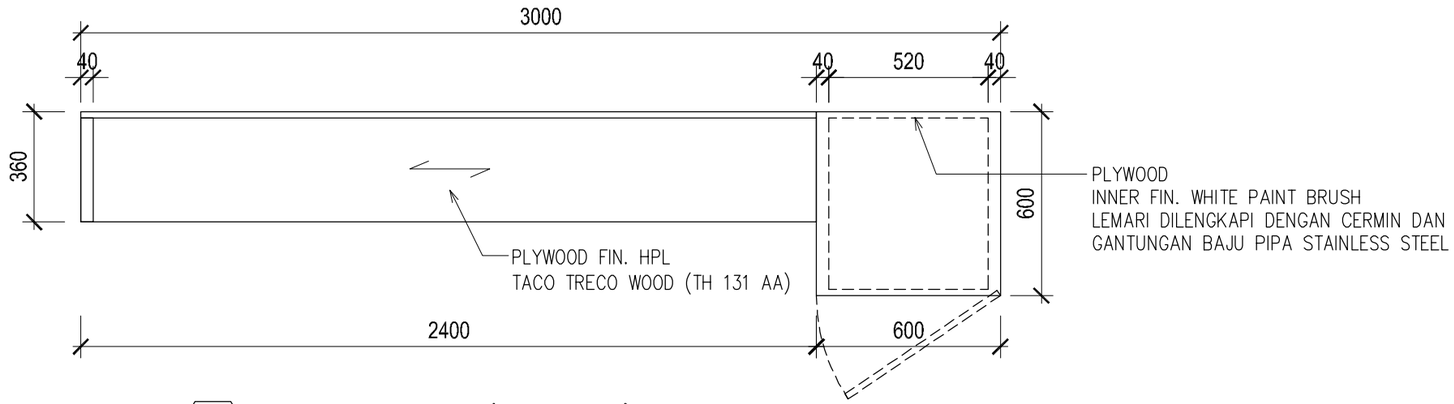


CABINET–CB1 (CUSTOM)
SKALA 1 : 20

KETERANGAN

PEMBERI TUGAS
JASA RAHARJA

PROYEK
PENGADAAN PERABOT
RUANG KERJA 5 (LIMA) DIVISI
KANTOR PUSAT
JL. H.R. RASUNA SAID KAV. C-2 JAKARTA SELATAN

MENYETUJUI
PT JASA RAHARJA

DEDY SUDRAJAT
KEPALA DIVISI UMUM

PENANGGUNG JAWAB PERENCANAAN
PT. ESYA MEGAH PERKASA

PT. ESYA MEGAH PERKASA JAKARTA

ISKANDARSYAH
DIREKTUR

NAMA GAMBAR
CABINET (CB-1)

| SKALA | KODE GBR | NO. LBR |
|---|---|---|
| 1 : 20 | FUR - 04 | |

DIVISI
DIVISI MANAJEMEN RESIKO & TRANSFORMASI PERUSAHAAN DAN BIRO HUKUM

KONSULTAN PERENCANA
PT. ESYA MEGAH PERKASA
ENGINEERS–ARCHITECTS & MANAGEMENT CONSULTANTS
JL. GUNUNG RAYA NO.12B KEL. PETUKANGAN UTARA, PESANGGRAHAN JAKARTA SELATAN
TELP. (021)73888923 FAX. (021)73888923 email: pt_esyamegah@yahoo.com

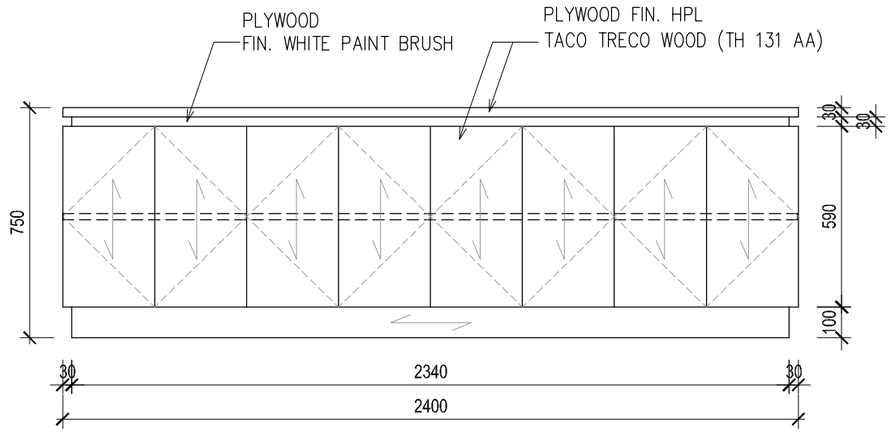


TAMPAK
SKALA 1 : 20

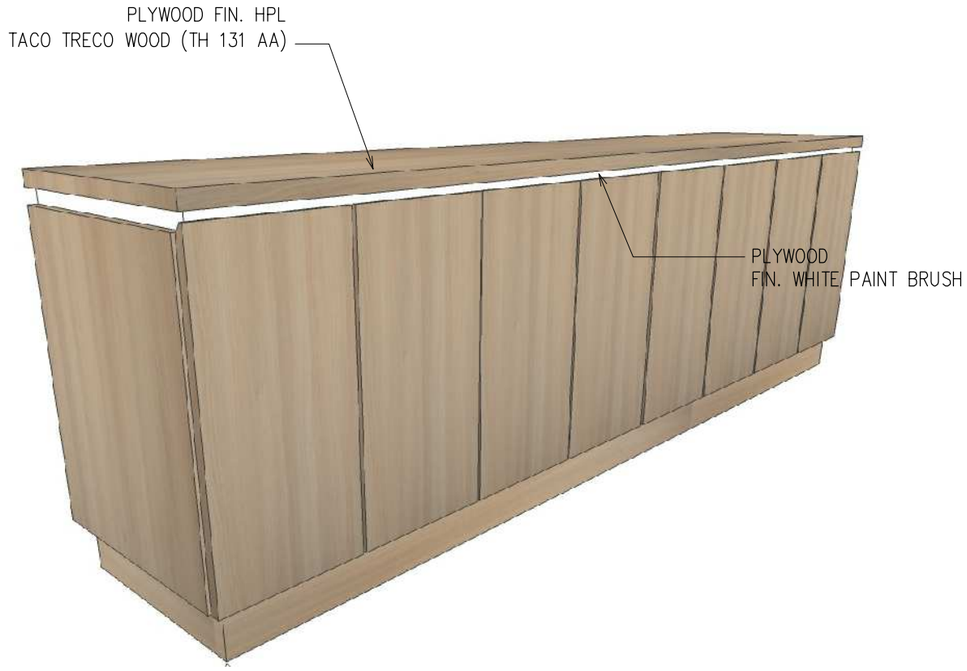


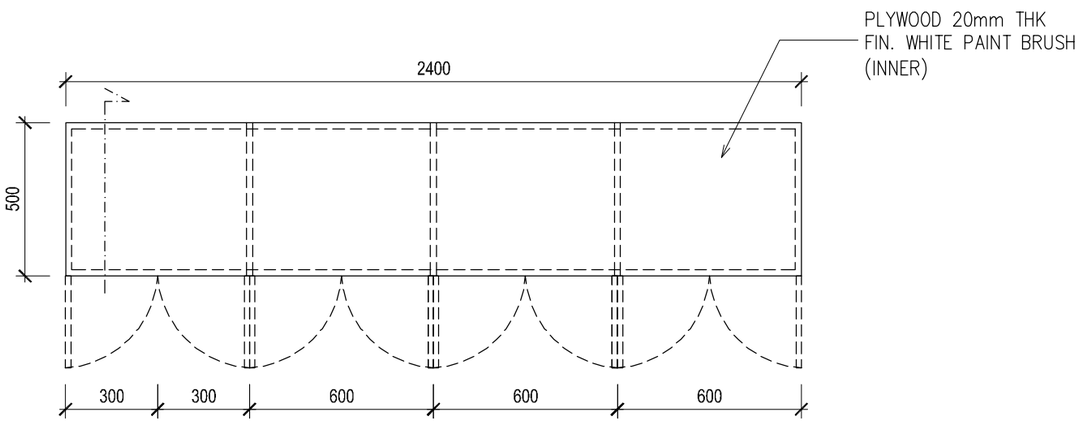


CREDENZA–CR3 (CUSTOM)
SKALA 1 : 20

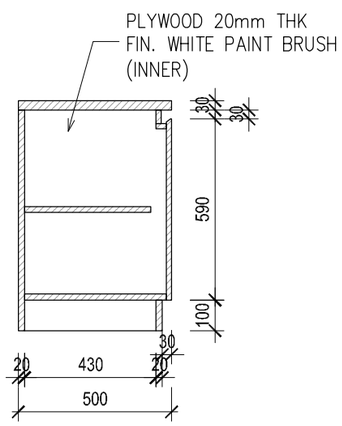


POTONGAN
SKALA 1 : 20

KETERANGAN

PEMBERI TUGAS
JASA RAHARJA

PROYEK
PENGADAAN PERABOT
RUANG KERJA 5 (LIMA) DIVISI
KANTOR PUSAT
JL. H.R. RASUNA SAID KAV. C-2 JAKARTA SELATAN

MENYETUJUI
PT JASA RAHARJA

DEDY SUDRAJAT
KEPALA DIVISI UMUM

PENANGGUNG JAWAB PERENCANAAN
PT. ESYA MEGAH PERKASA

PT. ESYA MEGAH PERKASA
JAKARTA

ISKANDARSYAH
DIREKTUR

NAMA GAMBAR
CRENDENZA (CR3)

| SKALA | KODE GBR | NO. LBR |
|---|---|---|
| 1 : 20 | FUR - 05 | |

DIVISI
DIVISI MANAJEMEN RESIKO & TRANSFORMASI PERUSAHAAN DAN BIRO HUKUM

KONSULTAN PERENCANA
PT. ESYA MEGAH PERKASA
ENGINEERS–ARCHITECTS & MANAGEMENT CONSULTANTS
JL. GILEDUG RAYA NO.12B KEL. PETUKANGAN UTARA, PESANGGRAHAN JAKARTA SELATAN
TELP. (021)73888923 FAX. (021)73888923 email: pt_esyamegah@yahoo.com

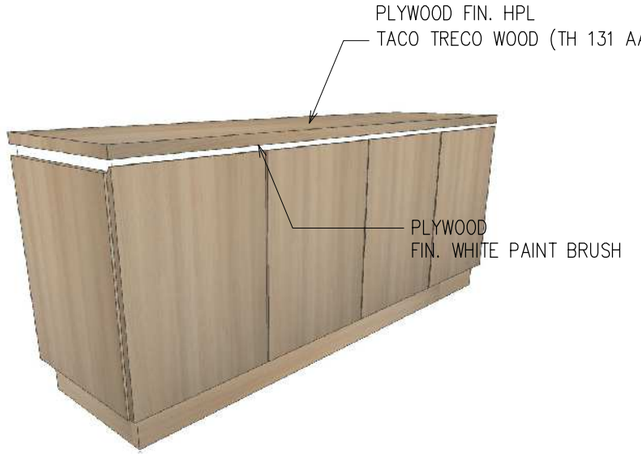


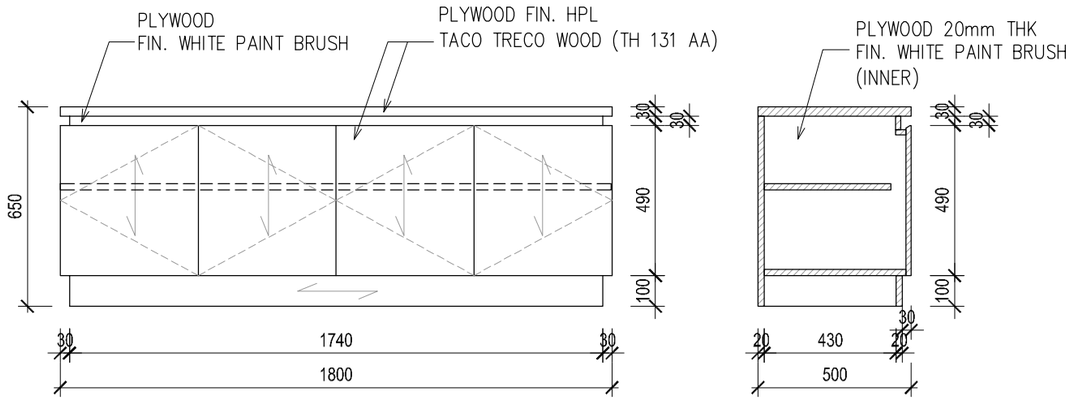


TAMPAK
SKALA 1 : 20




POTONGAN
SKALA 1 : 20

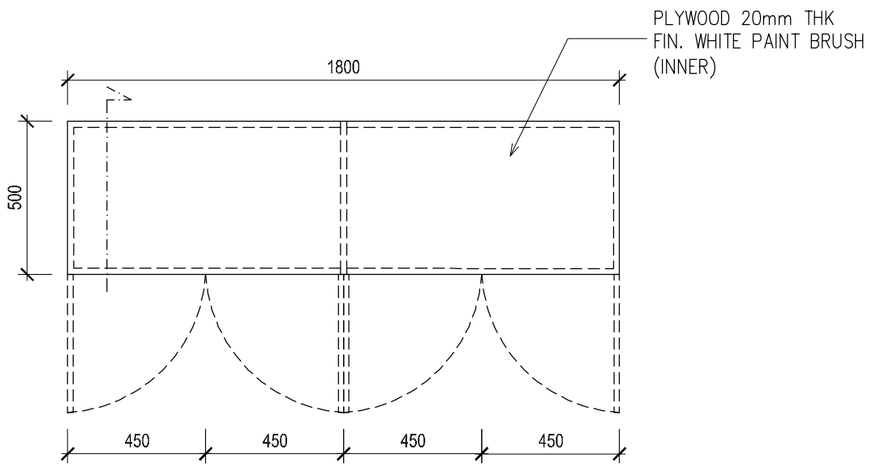


CREDENZA–CR5 (CUSTOM)
SKALA 1 : 20

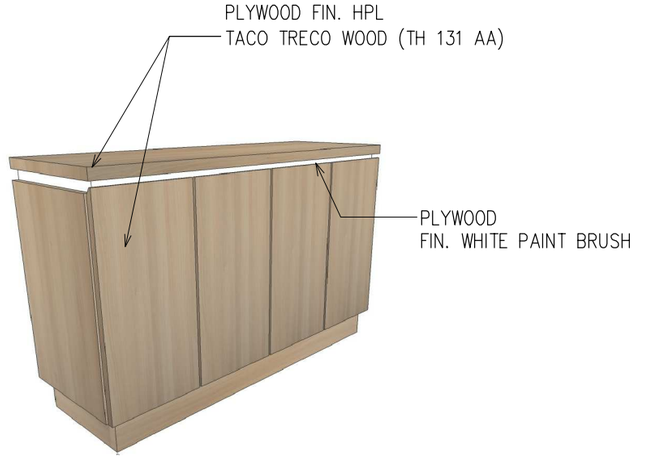


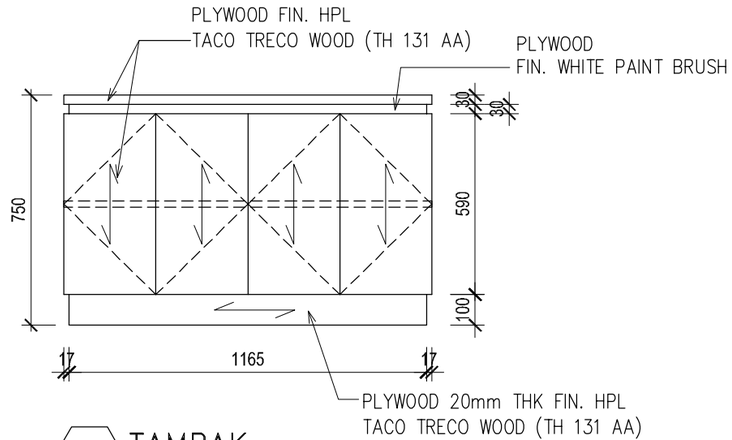


TAMPAK
SKALA 1 : 20

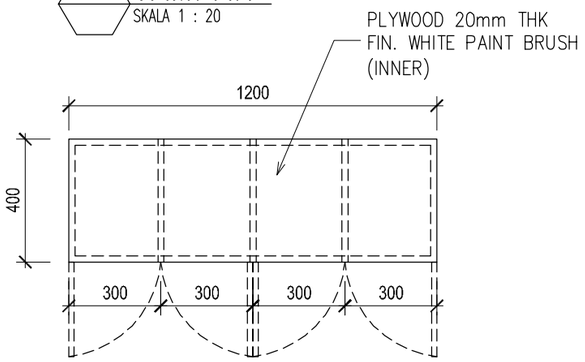


CREDENZA TV–CR10 (CUSTOM)
SKALA 1 : 20

KETERANGAN

PEMBERI TUGAS
JASA RAHARJA

PROYEK
PENGADAAN PERABOT
RUANG KERJA 5 (LIMA) DIVISI
KANTOR PUSAT
JL. H.R. RASUNA SAID KAV. C-2 JAKARTA SELATAN

MENYETUJUI
PT JASA RAHARJA

DEDY SUDRAJAT
KEPALA DIVISI UMUM

PENANGGUNG JAWAB PERENCANAAN
PT. ESYA MEGAH PERKASA

PT. ESYA MEGAH PERKASA
JAKARTA

ISKANDARSYAH
DIREKTUR

NAMA GAMBAR
CRENDENZA (CR5) & (CR10)

| SKALA | KODE GBR | NO. LBR |
|---|---|---|
| 1 : 20 | FUR - 06 | |

DIVISI
DIVISI MANAJEMEN RESIKO & TRANSFORMASI PERUSAHAAN DAN BIRO HUKUM

KONSULTAN PERENCANA
PT. ESYA MEGAH PERKASA
ENGINEERS–ARCHITECTS & MANAGEMENT CONSULTANTS
JL. GUDANG RAYA NO.12B KEL. PETUKANGAN UTARA, PESANGGRAHAN JAKARTA SELATAN
TELP. (021)7308892/3 FAX. (021)73888923 email: pt_esyamegah@yahoo.com

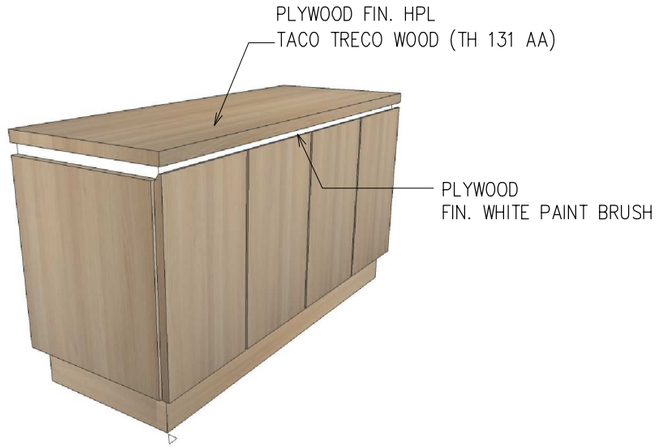


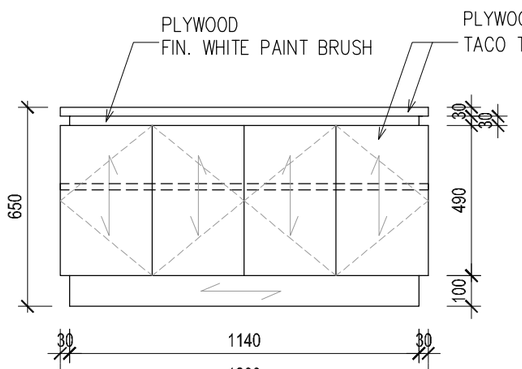


TAMPAK
SKALA 1 : 20

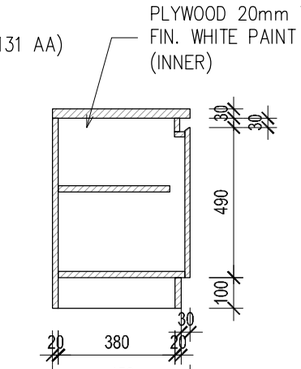


POTONGAN
SKALA 1 : 20

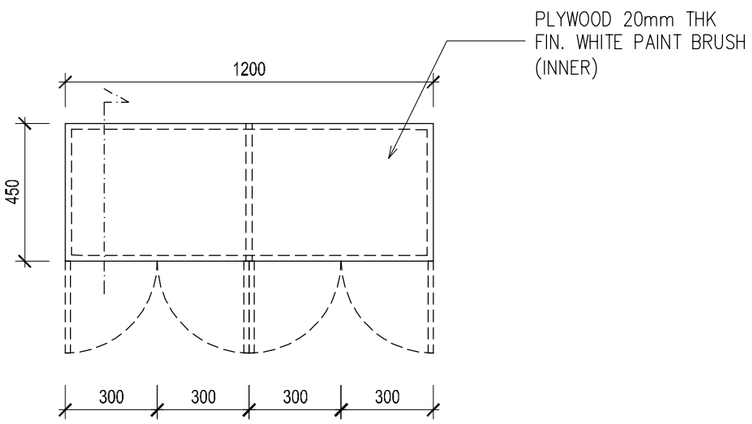


CREDENZA–CR6 (CUSTOM)
SKALA 1 : 20

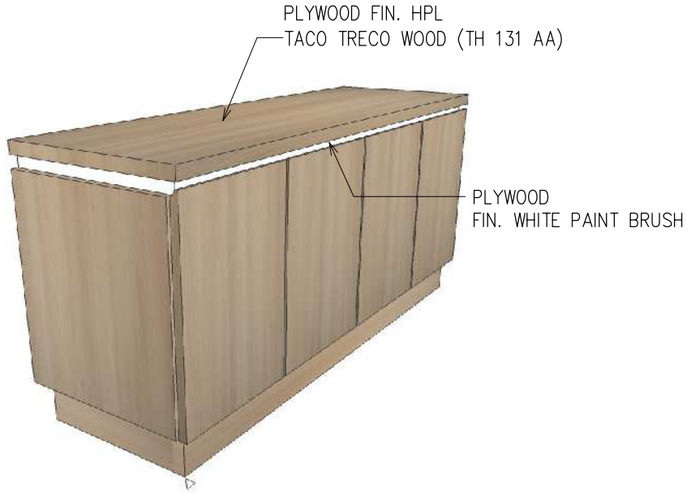


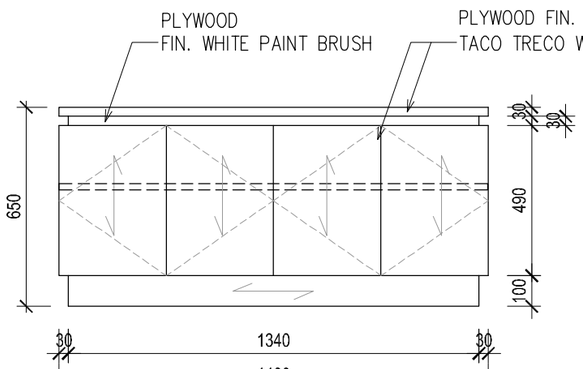


TAMPAK
SKALA 1 : 20

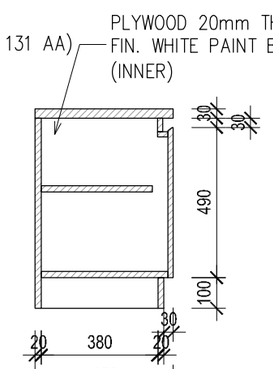


POTONGAN
SKALA 1 : 20

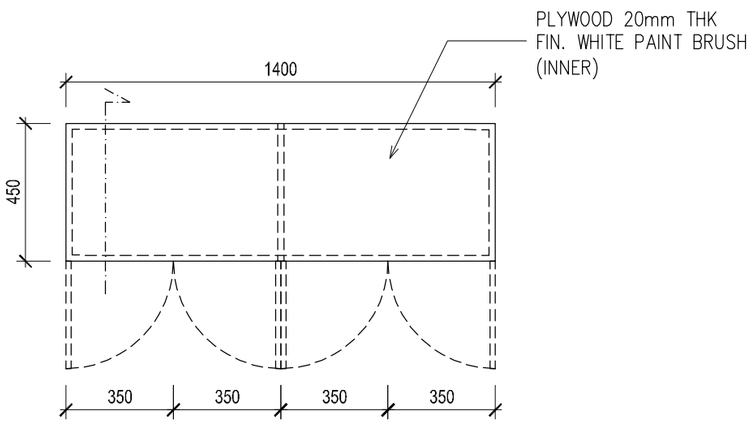


CREDENZA–CR7 (CUSTOM)
SKALA 1 : 20

KETERANGAN

PEMBERI TUGAS
JASA RAHARJA

PROYEK
PENGADAAN PERABOT
RUANG KERJA 5 (LIMA) DIVISI
KANTOR PUSAT
JL. H.R. RASUNA SAID KAV. C-2 JAKARTA SELATAN

MENYETUJUI
PT JASA RAHARJA

DEDY SUDRAJAT
KEPALA DIVISI UMUM

PENANGGUNG JAWAB PERENCANAAN
PT. ESYA MEGAH PERKASA

PT. ESYA MEGAH PERKASA JAKARTA

ISKANDARSYAH
DIREKTUR

NAMA GAMBAR
CREDENZA (CR5) & (CR7)

| SKALA | KODE GBR | NO. LBR |
|---|---|---|
| 1 : 20 | FUR - 07 | |

DIVISI
DIVISI MANAJEMEN RESIKO & TRANSFORMASI PERUSAHAAN DAN BIRO HUKUM

KONSULTAN PERENCANA
PT. ESYA MEGAH PERKASA
ENGINEERS–ARCHITECTS & MANAGEMENT CONSULTANTS
JL. CILEDUG RAYA, KELOR KEL. PETUKANGAN UTARA, PESANGGRAHAN JAKARTA SELATAN
TELP. (021)73888923 FAX. (021)73888923 email: pt_esyamegah@yahoo.com

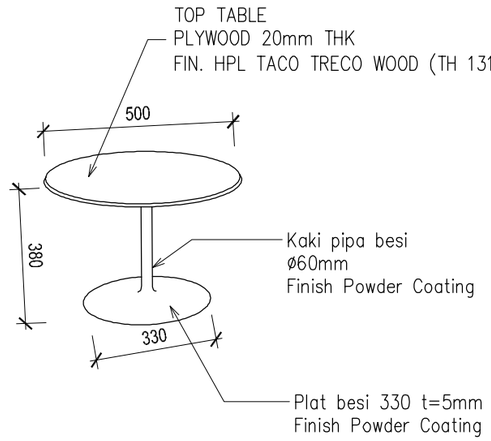


TAMPAK
SKALA NTS

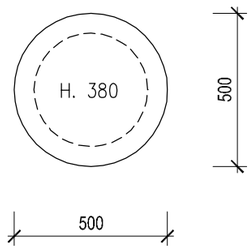


COFFEE TABLE
KOLABORASI–CT3A (CUSTOM)
SKALA 1 : 20

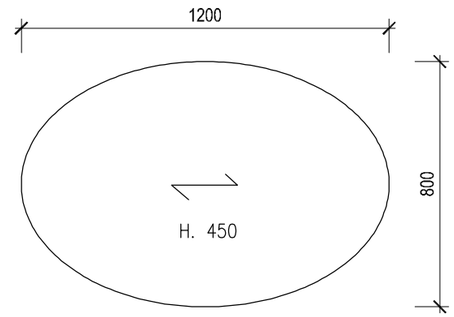


COFFEE TABLE–CT2 (EX.VINOTI)
SKALA 1 : 20

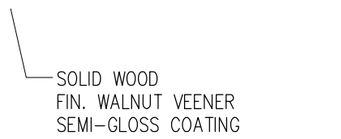


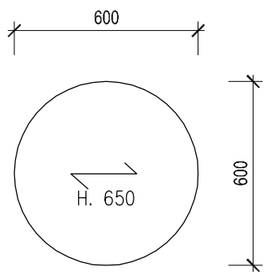


SIDE TABLE–ST2 (EX.VINOTI)
SKALA 1 : 20

KETERANGAN

PEMBERI TUGAS
JASA RAHARJA

PROYEK
PENGADAAN PERABOT
RUANG KERJA 5 (LIMA) DIVISI
KANTOR PUSAT
JL. H.R. RASUNA SAID KAV. C-2 JAKARTA SELATAN

MENYETUJUI
PT JASA RAHARJA

DEDY SUDRAJAT
KEPALA DIVISI UMUM

PENANGGUNG JAWAB PERENCANAAN
PT. ESYA MEGAH PERKASA

PT. ESYA MEGAH PERKASA JAKARTA

ISKANDARSYAH
DIREKTUR

NAMA GAMBAR
COFFEE TABLE (CT3A)
COFFEE TABLE (CT2)
SIDE TABLE (ST2)

| SKALA | KODE GBR | NO. LBR |
|---|---|---|
| 1 : 20 | FUR - 08 | |

DIVISI
DIVISI MANAJEMEN RESIKO & TRANSFORMASI PERUSAHAAN DAN BIRO HUKUM

KONSULTAN PERENCANA
PT. ESYA MEGAH PERKASA
ENGINEERS–ARCHITECTS & MANAGEMENT CONSULTANTS
JL. CILEDUG RAYA, KEBAYORAN UTAMA, PESANGGRAHAN JAKARTA SELATAN
TELP. (021)73888923 FAX. (021)73888923 email: pt_esyamegah@yahoo.com

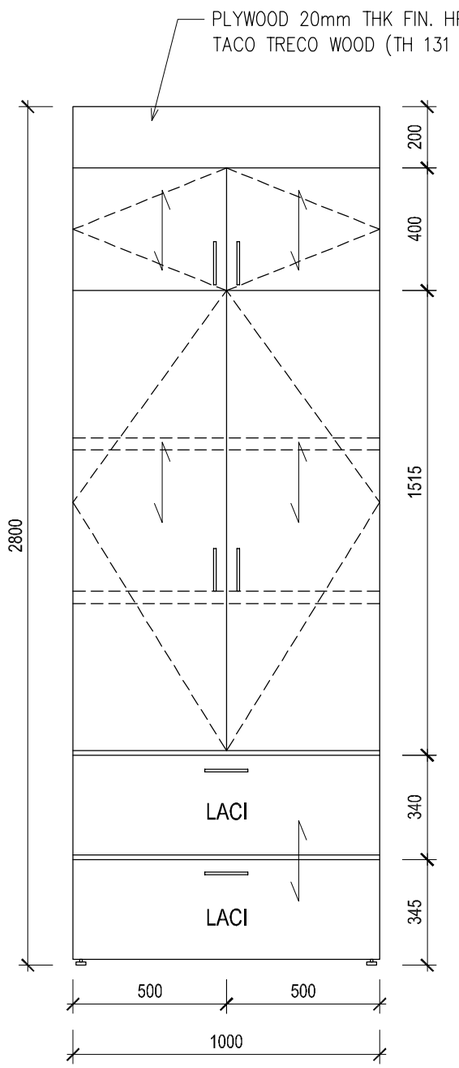


TAMPAK
SKALA 1 : 20

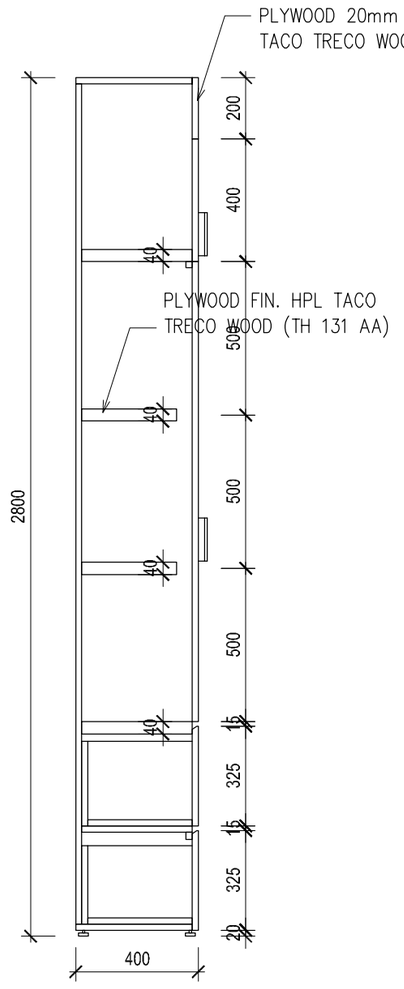


POTONGAN
SKALA 1 : 20

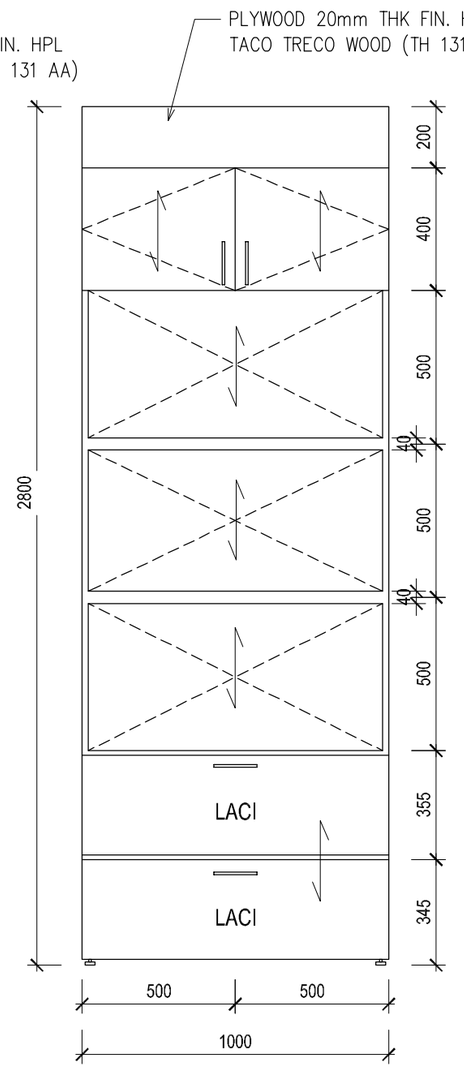


TAMPAK
SKALA 1 : 20

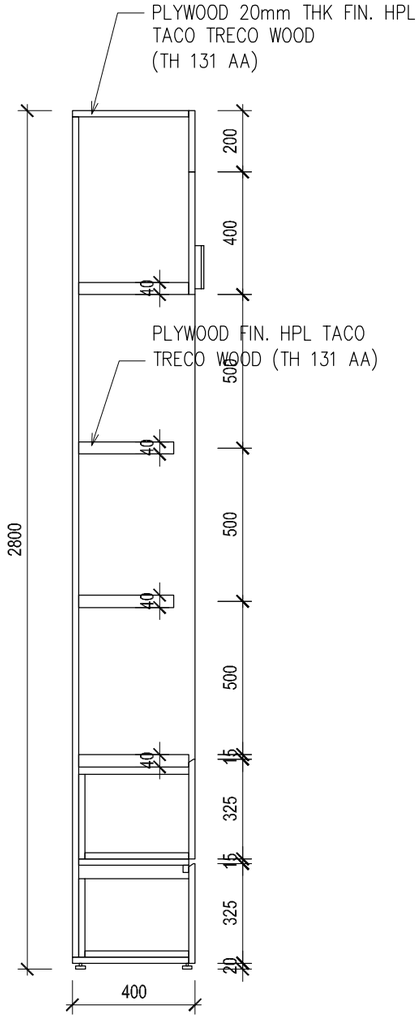


POTONGAN
SKALA 1 : 20

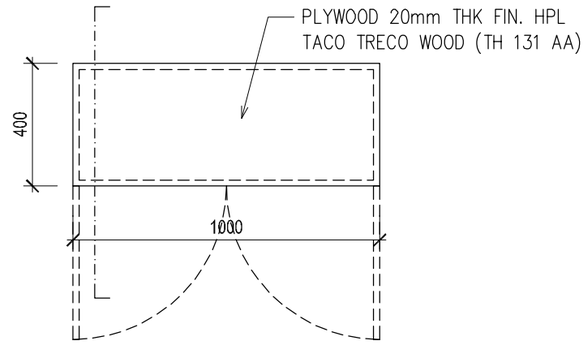

RAK–RK2 TYPE 1 (CUSTOM)
SKALA 1 : 20

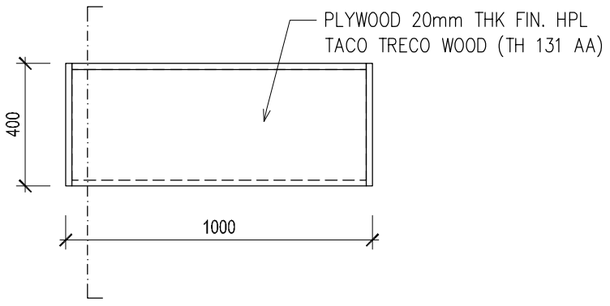

RAK–RK2 TYPE 2 (CUSTOM)
SKALA 1 : 20

KETERANGAN

PEMBERI TUGAS
JASA RAHARJA

PROYEK
PENGADAAN PERABOT
RUANG KERJA 5 (LIMA) DIVISI
KANTOR PUSAT
JL. H.R. RASUNA SAID KAV. C-2 JAKARTA SELATAN

MENYETUJUI
PT JASA RAHARJA

DEDY SUDRAJAT
KEPALA DIVISI UMUM

PENANGGUNG JAWAB PERENCANAAN
PT. ESYA MEGAH PERKASA

PT. ESYA MEGAH PERKASA
JAKARTA

ISKANDARSYAH
DIREKTUR

NAMA GAMBAR
RAK TYPE 1
DAN TYPE 2 (RK2)

| SKALA | KODE GBR | NO. LBR |
|---|---|---|
| 1 : 20 | FUR - 09 | |

DIVISI
DIVISI MANAJEMEN RESIKO & TRANSFORMASI PERUSAHAAN DAN BIRO HUKUM

KONSULTAN PERENCANA
PT. ESYA MEGAH PERKASA
ENGINEERS–ARCHITECTS & MANAGEMENT CONSULTANTS
JL. CILEDUG RAYA NO.120 KEL. PETUKANGAN UTARA, PESANGGRAHAN JAKARTA SELATAN
TELP. (021)73888923 FAX. (021)73888923 email: pt_esyamegah@yahoo.com

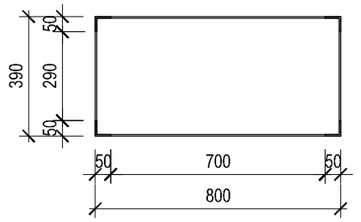


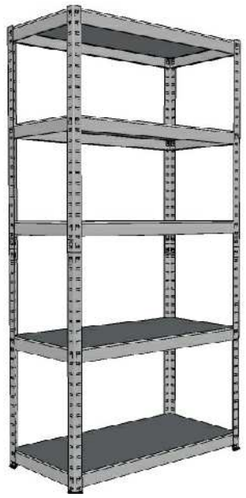

RAK ARSIP–RK (EX.DATASCRIP)
SKALA 1 : 20

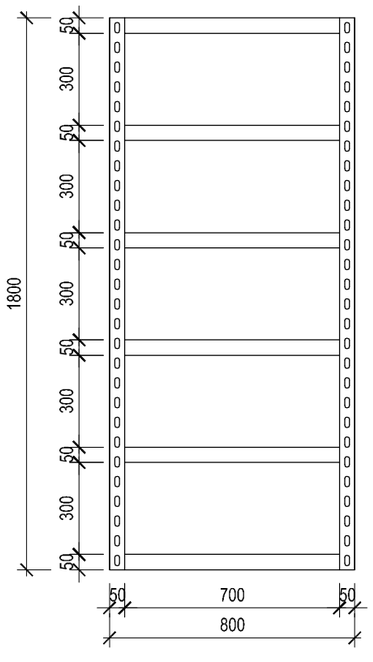


TAMPAK DEPAN
SKALA 1 : 20

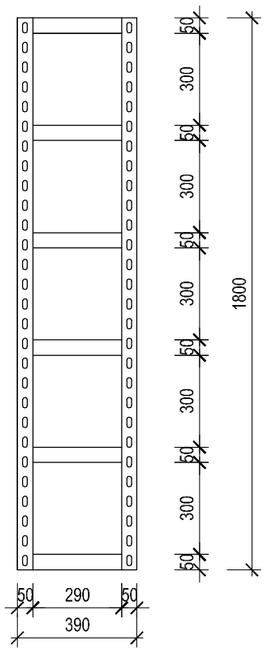


TAMPAK SAMPING
SKALA 1 : 20

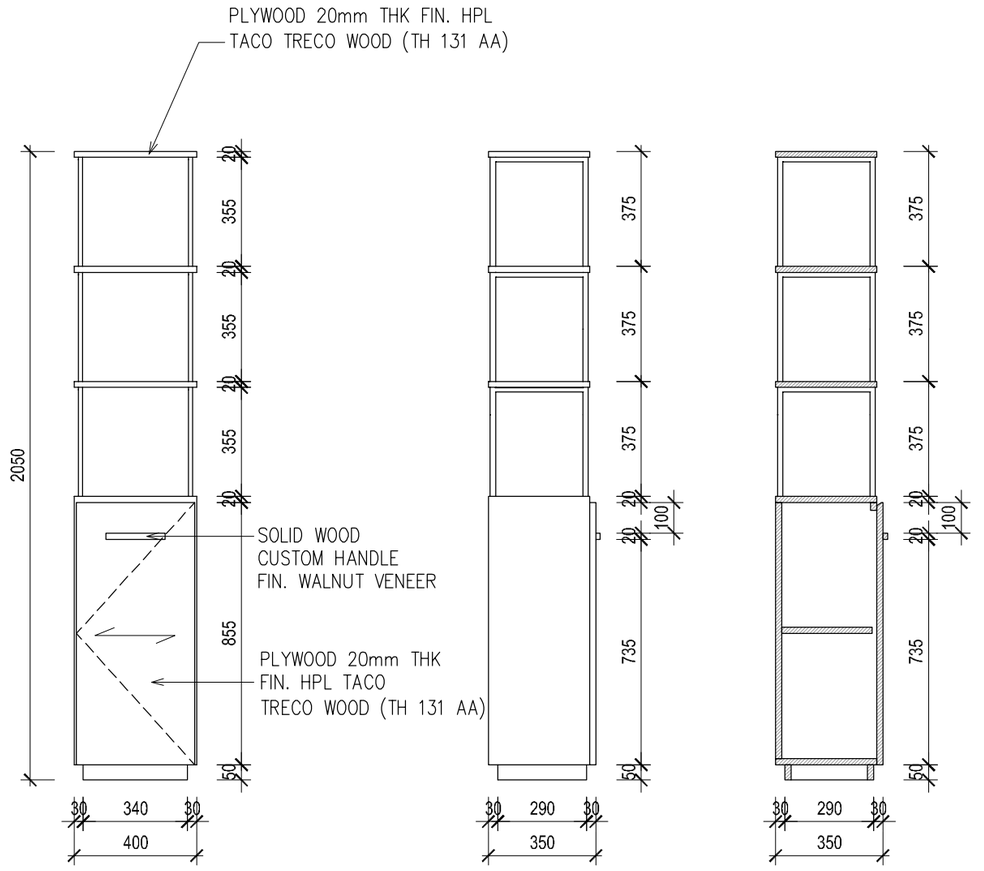


TAMPAK DEPAN
SKALA 1 : 20

TAMPAK SAMPING
SKALA 1 : 20

POTONGAN
SKALA 1 : 20

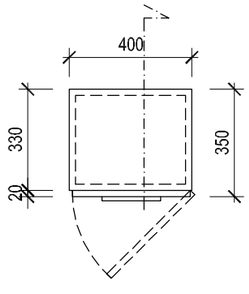


PLANTER BOX–PB (CUSTOM)
SKALA 1 : 20

KETERANGAN

PEMBERI TUGAS
JASA RAHARJA

PROYEK
PENGADAAN PERABOT
RUANG KERJA 5 (LIMA) DIVISI
KANTOR PUSAT
JL. H.R. RASUNA SAID KAV. C-2 JAKARTA SELATAN

MENYETUJUI
PT JASA RAHARJA

DEDY SUDRAJAT
KEPALA DIVISI UMUM

PENANGGUNG JAWAB PERENCANAAN
PT. ESYA MEGAH PERKASA

PT. ESYA MEGAH PERKASA
JAKARTA

ISKANDARSYAH
DIREKTUR

NAMA GAMBAR
RAK ARSIP (RK)
PLANTER BOX (PB)

| SKALA | KODE GBR | NO. LBR |
|---|---|---|
| 1 : 20 | FUR - 10 | |

DIVISI
DIVISI MANAJEMEN RESIKO & TRANSFORMASI PERUSAHAAN DAN BIRO HUKUM

KONSULTAN PERENCANA
PT. ESYA MEGAH PERKASA
ENGINEERS–ARCHITECTS & MANAGEMENT CONSULTANTS
JL. CILEDUG RAYA NO.120 KEL. PETUKANGAN UTARA, PESANGGRAHAN JAKARTA SELATAN
TELP. (021)73888923 FAX. (021)73888923 email: pt_esyamegah@yahoo.com

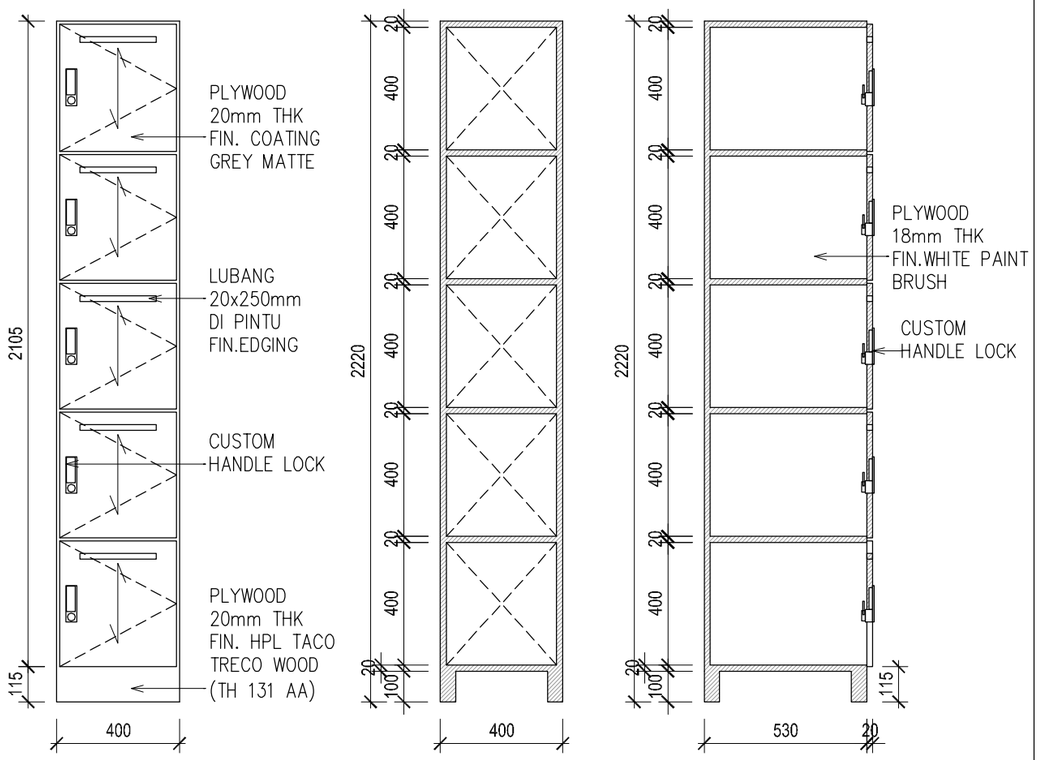


TAMPAK
SKALA 1 : 20

POT–1
SKALA 1 : 20

POT–2
SKALA 1 : 20

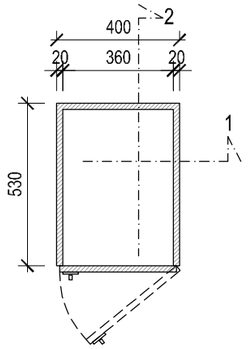

LOCKER–LC TYPE 1 (CUSTOM)
SKALA 1 : 20

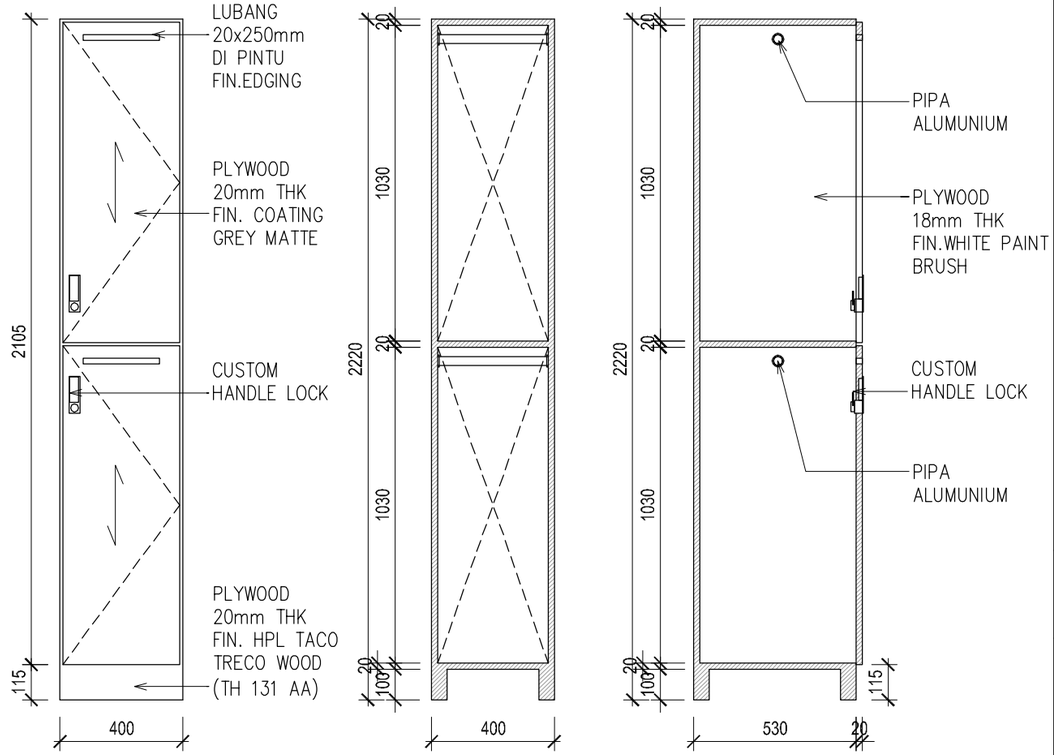


TAMPAK
SKALA 1 : 20

POT–3
SKALA 1 : 20

POT–4
SKALA 1 : 20

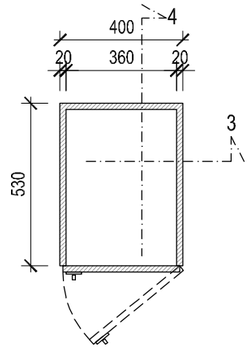

LOCKER–LC TYPE 2 (CUSTOM)
SKALA 1 : 20

KETERANGAN

PEMBERI TUGAS
JASA RAHARJA

PROYEK
PENGADAAN PERABOT
RUANG KERJA 5 (LIMA) DIVISI
KANTOR PUSAT
JL. H.R. RASUNA SAID KAV. C-2 JAKARTA SELATAN

MENYETUJUI
PT JASA RAHARJA

DEDY SUDRAJAT
KEPALA DIVISI UMUM

PENANGGUNG JAWAB PERENCANAAN
PT. ESYA MEGAH PERKASA

PT. ESYA MEGAH PERKASA
JAKARTA

ISKANDARSYAH
DIREKTUR

NAMA GAMBAR
LOCKER TYPE 1 DAN
TYPE 2 (LC)

| SKALA | KODE GBR | NO. LBR |
|---|---|---|
| 1 : 20 | FUR - 11 | |

DIVISI
DIVISI MANAJEMEN RESIKO &
TRANSFORMASI PERUSAHAAN DAN
BIRO HUKUM

KONSULTAN PERENCANA
PT. ESYA MEGAH PERKASA
ENGINEERS–ARCHITECTS & MANAGEMENT CONSULTANTS
JL. GUDUG RAYA NO.12B KEL. PETUKANGAN UTARA, PESANGGRAHAN JAKARTA SELATAN
TELP. (021)73888923 FAX. (021)73888923 email: pt_esyamegah@yahoo.com

| | | | | | |
|---|---|---|---|---|---|
| MK2 =MEJA KERJA (KADIV) | KK2 =KURSI KERJA (KADIV) | CB1 =CABINET (KADIV) | CR10 =CREDENZA TV | SF2A =SOFA 2 SEATER | RK =RAK ARSIP (R.ARSIP) |
| MK4 =MEJA KERJA (KAUR/KABAG) | KK3 =KURSI KERJA (KAUR/KABAG) | CR3 =CREDENZA (KADIV) | CT2 =COFFEE TABLE | SF1B =SOFA 1 SEATER | LC =LOCKER |
| MK6 =MEJA KERJA (KASI) | KK6 =KURSI KERJA (KASI) | CR5 =CREDENZA (KAUR/KABAG) | ST2 =SIDE TABLE | SFC3 =SOFA KOLABORASI (3 SEATER) | LK =LUKISAN |
| MK8 =MEJA KERJA (STAFF) | KK8 =KURSI KERJA (STAFF) | CR6 =CREDENZA (1200x450) | CT3A =COFFEE TABLE KOLABORASI | BB =BEAN BAG | PB =PLANTER BOX |
| MK8A =MEJA KERJA (STAFF) 1200x600 | | CR7 =CREDENZA (1400x450) | RK2 =RAK/ LEMARI | BNC2 =BENCH KOLABORASI | TS =TEMPAT SAMPAH |

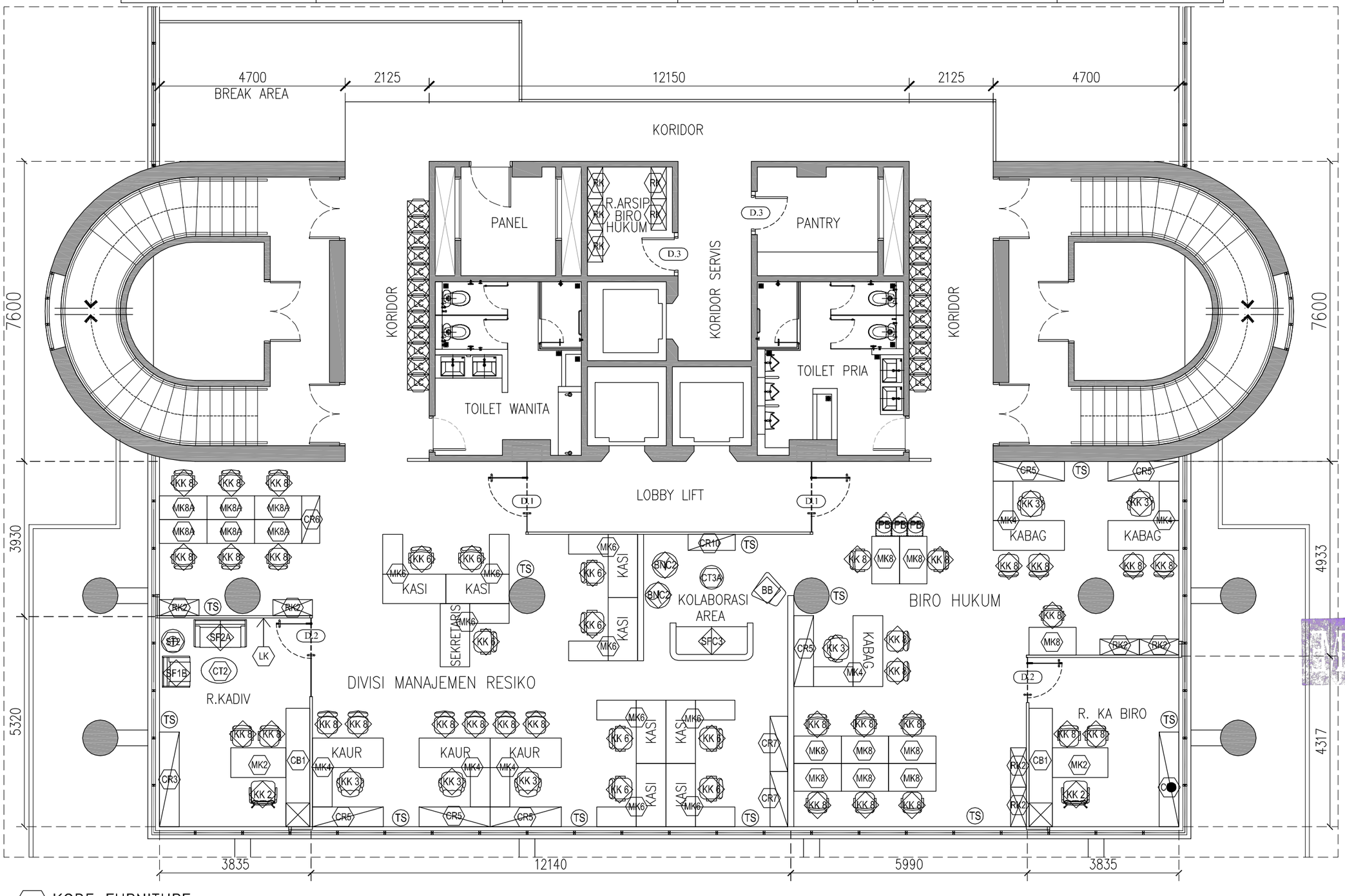


KODE FURNITURE
SKALA 1 : 100

KETERANGAN

PEMBERI TUGAS
JASA RAHARJA

PROYEK
PENGADAAN PERABOT RUANG KERJA 5 (LIMA) DIVISI KANTOR PUSAT
JL. H.R. RASUNA SAID KAV. C-2 JAKARTA SELATAN

MENYETUJUI
PT JASA RAHARJA

DEDY SUDRAJAT
KEPALA DIVISI UMUM

PENANGGUNG JAWAB PERENCANAAN
PT. ESYA MEGAH PERKASA

PT. ESYA MEGAH PERKASA JAKARTA
ISKANDARSYAH
DIREKTUR

NAMA GAMBAR
KODE FURNITURE

| SKALA | KODE GBR | NO. LBR |
|---|---|---|
| 1:100 | K-FUR-01 | |

DIVISI
DIVISI MANAJEMEN RESIKO & TRANSFORMASI PERUSAHAAN DAN BIRO HUKUM

KONSULTAN PERENCANA
PT. ESYA MEGAH PERKASA
ENGINEERS–ARCHITECTS & MANAGEMENT CONSULTANTS
JL. GUDANG RAYA NO.12B KEL. PETUKANGAN UTARA, PESANGGRAHAN JAKARTA SELATAN
TELP. (021)73888923 FAX. (021)73888923 email: pt_esyamegah@yahoo.com